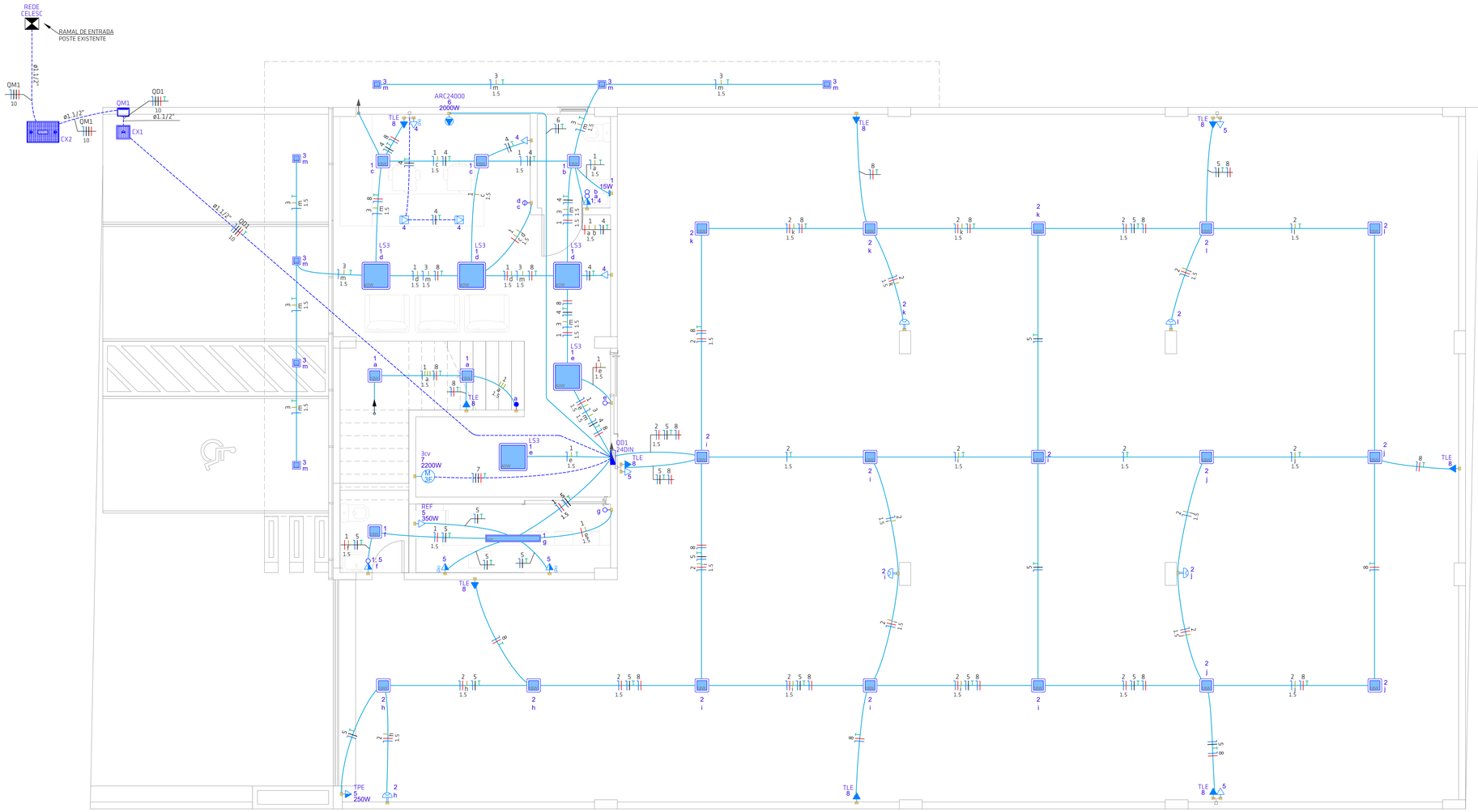

PLANTA BAIXA PAVIMENTO TÉRREO
ÁREA=459.19m²
ESCALA 1:50

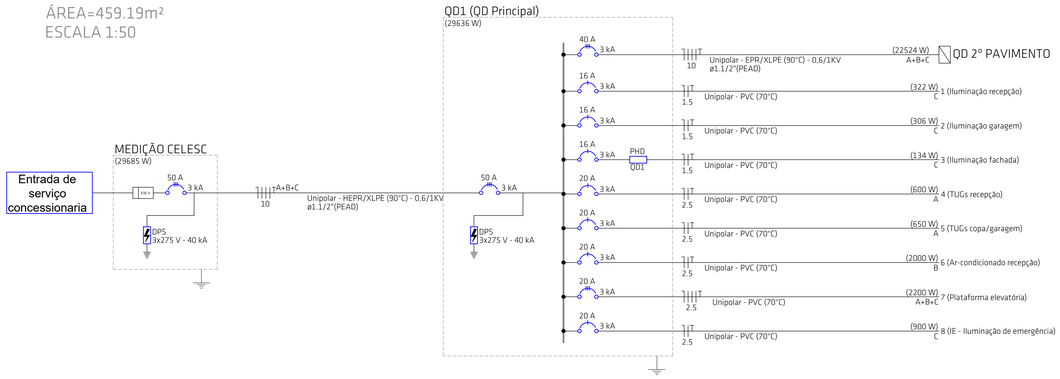

Quadro executivo - QD1

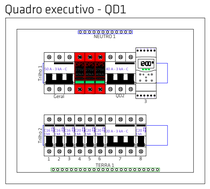

Quadro de Cargas (QD1) - Térreo

Circuito	Descrição	Iluminação (W)					Tomadas (W)					Pot. total. (VA)	Pot. total. (W)	Fases	Ip (A)	Seção (mm²)	Disj (A)	dV total (%)
		12	15	18	35	40	50	100	250	2000	2200							
QD2	QD 2° pavimento											24759	22524	A+B+C	30.8	10	40	1.47
1	Iluminação recepção			1	4	1	5					325	322	C	1.5	1.5	16	1.41
2	Iluminação garagem				17							309	306	C	1.4	1.5	16	1.46
3	Iluminação fachada	7						1				134	134	C	0.6	1.5	16	1.33
4	TUGs recepção								6			667	600	A	3.0	2.5	20	1.58
5	TUGs copa/garagem								4	1		722	650	A	3.3	2.5	20	1.52
6	Ar-condicionado recepção										1	2222	2000	B	10.1	2.5	20	2.23
7	Plataforma elevatória											3313	2200	A+B+C	5.0	2.5	20	1.41
8	IE - Iluminação de emergência								9			900	900	C	4.1	2.5	20	1.52
TOTAL		7	1	21	1	5	1	19	1	1	1	33352	29636	A+B+C				

Quadro de Demanda (QD1) - Térreo

Tipo de carga	Potência instalada (kVA)	Fator de demanda (%)	Demanda (kVA)
Condicionador de ar tipo janela (Não residencial)	20.95	65.00	13.62
Iluminação e TUG's (Escolas e semelhantes)	9.34	100.00	9.34
Iluminação e TUG's (Áreas comuns e Condomínio)	3.06	100.00	3.06
		TOTAL	26.02

	15 W Arandela acoplada no espelho 1,50m do piso
	2 Tomadas baixas a 0,30m do piso
	Caixa de passagem CELESC piso 70x46x80cm 12,5KN
	Caixa de passagem em concreto com tampa de ferro 30x30cm no piso
	Entrada de serviço da concessionária - ramal subterrâneo 380/220V
	Interruptor paralelo 1 tecla - 1,20m do piso
	Interruptor sensor de presença a 2,20m do piso
	Interruptor simples 1 tecla - 1,20m do piso
	Interruptor simples 2 teclas - 1,20m do piso
	Interruptor simples e Tomada hexagonal a 1,20m do piso
	Interruptores simples 2 teclas e Tomada hexagonal a 1,20m do piso
	Luminaria 15x120cm LED 36W sobrepor
	Luminaria quadrada LED 12W embutir
	Luminaria quadrada LED 18W sobrepor
	Luminaria quadrada LED 40W sobrepor
	Motor trifásico a 0,30m do piso
	Quadro de distribuição - embutir a 1,50m do piso
	Quadro de medição
	Tomada alta específica a 2,20m do piso
	Tomada alta a 2,20m do piso
	Tomada baixa a 0,30m do piso
	Tomada média a 1,20m do piso
	Tomada no piso

Legenda das indicações - Térreo	
24DIN	Quadro eletrico de embutir - DIN - Cap. 24 disj. unip.
LS3	Ponto de luz - I. 40W LED INTRAL sobrepor
ARC24000	Pontos de força - Uso específico - Condicionador de ar Split 24000BTU
TLE	Pontos de força - Uso específico - Luminaria de Emergência
3cv	Pontos de força - Uso específico - Plataforma elevatória - 3cv trifásico
TPE	Pontos de força - Uso específico - Portão eletrônico
REF	Pontos de força - Uso específico - Refrigerador 350W

Legenda de condutos - Térreo	
Elétrica	
	Direta
	Teto
	Piso

DETALHE DE POLARIDADE PARA TOMADA 2P+T UNIVERSAL

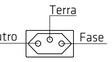

- Fazer conexão dos cabos nos módulos de tomada conforme detalhe acima para evitar danos nos eletrodomésticos;

Notas:
1) ELETRODUTOS NÃO IDENTIFICADOS TEM O DIÂMETRO DE Ø3/4";
2) CONDUTOR DE PROTEÇÃO (TERRA) NA COR VERDE CLARO;
3) CONDUTOR DE NEUTRO NA COR AZUL CLARO;
4) CONDUTOR DE FASE A NA COR PRETA;
5) CONDUTOR DE FASE B NA COR CINZA OU BRANCA;
6) CONDUTOR DE FASE C NA COR VERMELHA;
7) CONDUTOR DE RETORNO NAS DEMAIS CORES;
8) CONDUTORES SEM IDENTIFICAÇÃO TEM SEÇÃO 1,5mm².

PREFEITURA MUNICIPAL DE ARARANGUÁ-SC
SECRETARIA DE OBRAS, VIAÇÃO E SERVIÇOS URBANOS
RUA. Dr. VIRGILINO DE QUEI. 200 - CENTRO
ADM. CESAR A. CESAR / CRISTIANO S. COSTA

Projeto:
ELÉTRICO

Prancha: 01/02

Obra: Escola de Formação de Professores do Município de Araranguá
End.: Rua Giácomo Antônio Mazzuco, Cidade Alta, Araranguá/SC

Assunto:
Planta baixa pavimento térreo - projeto elétrico, legendas e detalhes

Revisão: R00 17/11/2025

Escala: 1:50

Responsável Técnico:
GIUSEPPE MILANEZ MARCELLO:08210419952 Assinado de forma digital por GIUSEPPE MILANEZ MARCELLO:08210419952
GIUSEPPE MILANEZ MARCELLO
ENG. ELETRICISTA CREA/SC 133604-8
KS ENGENHARIA LTDA

Proprietário:
Município de Araranguá
CNPJ Nº. 82.911.249/0001-13

DCALK ENGENHARIA
48 3524-0125 | dcalkengenharia.com.br
Av. Getúlio Vargas, nº 980 - Centro - Araranguá/SC